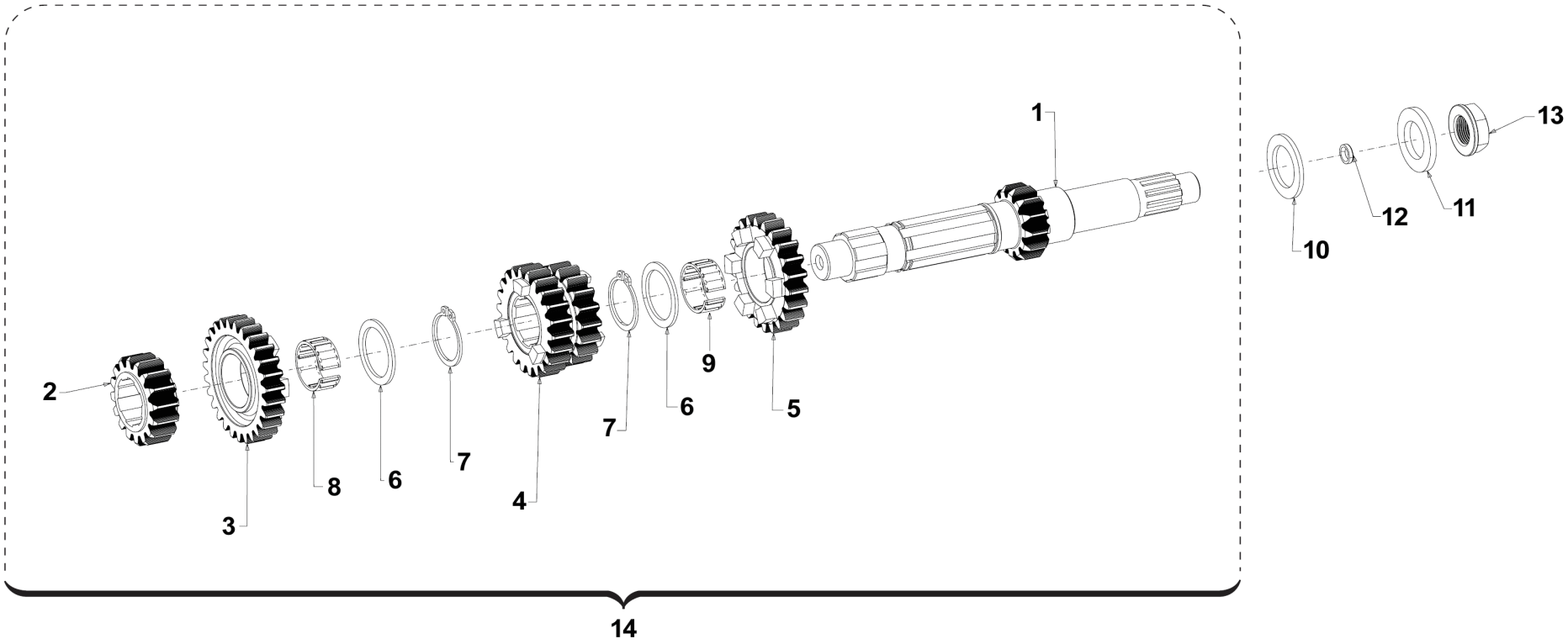
1
2
3
4
5
6
7
8
9
10
11
12
13
14

POS.	CODICE	Q.tà - Q.ty	KZ-R1	NOTE	DESCRIZIONE	DESCRIPTION
1	40565	1	R1		ALBERO PRIMARIO Z 13	PRIMARY SHAFT 13 T
2	40568	1	R1		INGRANAGGIO 2^ A.P. Z 16	GEAR, 2ND, 16 T
3	40449	1	R1		INGRANAGGIO 6^ A.P. Z 27	GEAR, 6TH, 27 T
4	40567	1	R1		INGRANAGGIO 3/4^ A.P. Z 18/22	GEAR, 3RD/4TH, 18/22 T
5	40566	1	R1		INGRANAGGIO 5^ A.P. Z 22	GEAR, 5TH, 22 T
6	48046	2	R1	23,5 X 30 X 1,5	RASAMENTO	SHIM
7	49219	2	R1		SEEGER 23	SEEGER
8	19070	1	R1		GABBIA A RULLI CAMBIO PLAST.	NEEDLE BEARING
9	F19515	1	R1		GABBIA A RULLI 22X26X10 in 2p.	NEEDLE BEARING
10	48003	1		30 X 20 X 2	SPESSORE	SPACER
11	48002	1		30 X 18 X 3	SPESSORE	SPACER
12	04009	1		5 X 9 X 2	PARAOLIO	OIL SEAL
13	49064	1	R1		DADO TAMBURELLO	NUT
14	40043	-	R1		ALBERO PRIMARIO COMPLETO	PRIMARY SHAFT ASSY